SUNCUE

ရွေးချယ်ဝယ်ယူနိုင် - SUNCUE အခြောက်ခံစက် အဝေးမှစောင့်ကြည့်စစ်ဆေးနိုင်မည့် APP စကင်ဖတ်ပြီး ရယူနိုင်။ https://reurl.cc/8yMmKj

SUNCUE ဇီဝလောင်စာသုံးမီးဖို

သန့်ရှင်းသောလေပူကို အမှန်တကယ် သွယ်ဝိုက်အပူပေးသော အခြောက်ခံနစ်ဖြစ်သောကြောင့် အကောင်းဆုံး သီးနှံအရည်အသွေးကို ရရှိသည်။ Fully Automatic အပူထိန်းစနစ်ဖြင့် ခြောက်သွေ့ခြင်းကသာ အရည်အသွေးမြင့် ဆန်အိတ်ငယ်များကိုထုတ်လုပ်ရာတွင် အသင့်တော်ဆုံးဖြစ်သည်။ အများအယွင်း ကင်းစွာဖြင့် ရေရှည် အသုံးပြုနိုင်ရန်အတွက် ဒီဇိုင်းပြုလုပ်ထားသည်။ ကြာရှည်ခံခြင်း၊ ပြုပြင်ထိန်းသိမ်းမှုစရိတ်လျှော့နည်းခြင်းတို့နှင့် နှိုင်းယှဉ်စဉ်းစားပါက ဈေးအသက်သာဆုံး အခြောက်ခံစက်ဖြစ်သည်။ လောင်စာဆီသည် မည်မျှဈေးသက်သာသည်ဖြစ်စေ ဝယ်ယူရပါသည်။ SUNCUE စပါးခွံမီးဖိုကိုအသုံးပြုလျှင် ကိုယ်တိုင်ကြိတ်ခွဲထားသော ကုန်ကျစရိတ်နည်းပါးသည့် (သို့) အခမဲ့ရရှိသည့် စပါးခွံကိုအသုံးပြုနိုင်ခြင်းသည် အခြောက်ခံရာတွင်ကုန်ကျစရိတ်ကိုသိသိသာသာလျှော့နည်းစေသည့် အားသာချက်ဖြစ်သည်။

SUNCUE မှရရှိခဲ့သော ဆုတံဆိပ်များ နှင့် ဂုဏ်ပြုလက်မှတ်များ

၂၀၁၂ ခုနှစ် ဂျာမနီနိုင်ငံ, နူရင်ဘတ်မြို့ iENA 2012 ရွှေတံဆိပ်ဆု

၂၀၁၃ ဂျပန်နိုင်ငံ၊ တိုကျိုမြို့ Special Genius Award (အထူးဉာဏ်ကြီးရှင်ဆု)

World Genius Convention မှ Genius Gold Medal (ဉာဏ်ကြီးရှင်ရွှေတံဆိပ်ဆု)

Taiwan Contribution Award တီထွင်၊ဆန်းသစ်ဖန်တီးမှု ဆုတံဆိပ်

ထိုင်ဝမ် တီထွင်မှု ဆုတံဆိပ်

၂၀၂၁ ခုနှစ် ထိုင်ဝမ် အထူးချွန်ဆု

TAIWAN EXCELLENCE 2021

BB-18 အော်တိုပြာချ စနစ် | SB-40 | SB-80 | SB-130 | SB-200 | BF-130

မော်ဒယ်နံပါတ် / အချက်အလက်		ဇီဝလောင်စာသုံးမီးဖို BB-18	စပါးခွံမီးဖို SB-40	SB-80	SB-130	SB-200
အမြင့်ဆုံး အပူစွမ်းအင်	Kcal/hr (အနီးစပ်ဆုံး)	180,000	380,000	800,000	1,300,000	2,000,000
ဒီဇယ်စားနှုန်းနှင့် ညီမျှခြင်း ဒီဇယ်အပူရရှိမှုစွမ်းအင် = 8400 Kcal/liter (အနီးစပ်ဆုံးခန့်မှန်း)	တစ်နာရီ ခန့်မှန်းဆီစားသုံးမှု (လီတာဖြင့်)	514	1,086	2,286	3,714	5,714
စပါးခွံစားနှုန်း အပူချိန်ရရှိမှု = 3300 Kcal/liter (အနီးစပ်ဆုံး)	အမြင့်ဆုံး အပူချိန်တွင် ကုန်ကျမှု Kg/day (အနီးစပ်ဆုံး)	1,824	3,072	6,480	10,080	17,280
ပြာထုတ်	အမြင့်ဆုံး အပူချိန်တွင် ကုန်ကျမှု Kg/day (အနီးစပ်ဆုံး)	363	408	864	1,320	2,280
ကာဗွန်ထုတ်လုပ်မှု လျော့ချ	ton/day (အနီးစပ်ဆုံး)	1.3	2.8	5.9	9.6	14.7
လျှပ်စစ်မီးလိုအပ်ချက်	ကီလိုဝပ်	ရိုးရိုးပြာချ စနစ် 5.77 / အော်တိုပြာချစနစ် 6	5.48	10.5	16.75	27.5
အသားတင် အလေးချိန်	အလေးချိန် (အနီးစပ်ဆုံး)	ရိုးရိုးပြာချ စနစ် 3.4 / အော်တိုပြာချစနစ် 4	10	17.4	21.1	36.4
အတိုင်းအတာ	အလျား x အနံ x အမြင့် မီလီမီတာဖြင့်	ရိုးရိုးပြာချ စနစ် 3,521x2,048x4,885 / အော်တိုပြာချစနစ် 3,521x2,795x6,002	5,170×2,814×7,167	6,515×3,520×8,569	6,645×4,256×9,612	9,004×4,565×11,440
မီးဖိုနှင့် ချိတ်ဆက်နိုင်ပမာဏ အခြောက်ခံစက် တန်ချိန်	ပုံမှန်အရောင်းအဝယ်လုပ်သောစပါး	12	18~36	42~96	78~150	224~240
	မျိုးစပါး၊ ဂျုံမျိုးစေ့	18~30	24~64	48~128	96~192	288~330
ဘေးကင်းလုံခြုံရေးကိရိယာများ		အပူချိန်ပြ ရီလေး၊ အပူချိန်လွန်ကဲမှု အာရုံခံကိရိယာ၊ ကွန်ထရိုး ဖျူစ့်	မီးလောင်ခန်း စောင့်ကြည့် အာရုံခံစနစ် မီးတောက် အာရုံခံစနစ် အော်တို ဆော့ဂတ်စနစ် သာမယ် ရီလေး လည်ပတ်မှု အာရုံခံစနစ် ကွန်ထရိုး ဖျူစ့်			

- အခြောက်ခံရာတွင် အမြင့်ဆုံးရရှိနိုင်မည့် အပူစွမ်းအင်၊စပါးခွံစားနှုန်းနှင့် ပြာထွက်နှုန်း များကို ဖေါ်ပြရာတွင် ကိုးကားရန်အတွက်သာဖြစ်ပါသည်။အမှန်တစ်ကယ် ရရှိနိုင်မည့် အချက်အလက်များမှာ အခြောက်ခံမည့် စပါးမျိုးကွဲပြားမှုအစိုဓါတ်ပါဝင်သည့်ပမာဏနှင့် အမှိုက်စများ ရောနှောပါဝင်သည့်ပမာဏတို့ အပေါ်တွင်မူတည်၍ကွဲပြားနိုင်ပါသည်။
- အပေါ်ဇယားကွက်ပါအချက်အလက်များနှင့် ညွှန်ပြပုံ များသည်လည်း ကိုးကားရန်အတွက်သာဖြစ်ပါသည်။စက်၏အချက်အလက်များမှာ ဝယ်ယူစဉ်က SUNCUE သဘောတူအတည်ပြုထားပြီး ဝယ်ယူသူ လက်မှတ်ပါရှိသည့် စာချုပ်ပါ ဖေါ်ပြချက်များ အတိုင်း သာ မူတည်မည်ဖြစ်ပါသည်။
- စပါးခွံမီးဖို တစ်လုံး၏ CO_2 ဓါတ်ငွေ့ထုတ်လွှတ်မှု အမြင့်ဆုံးပမာဏမှာ 2.7 kg/Diesel liter ဖြစ်ပြီး တစ်ရက်လျှင် ၂၄နာရီ မောင်းနှင်အသုံးပြုမှုအပေါ်တွင် အခြေခံ၍တွက်ချက်ထားပါသည်။အမှန်တစ်ကယ်တိုင်းထွာရရှိမည့် တန်ဖိုးများမှာ စက်သုံးစွဲရာတွင်မတူ ကွဲပြားမည့် အခြေအနေများပေါ်တွင် မူတည်ပြောင်းလဲနိုင်ပါသည်။

မော်ဒယ်နံပါတ် / အချက်အလက်		Bag Filter (အိတ်စစ်) BF-130
အတိုင်းအတာ	အလျား x အနံ x အမြင့် မီလီမီတာဖြင့်	3,389×3,209×8,592
အသားတင် အလေးချိန်	ကီလိုဂရမ် (အနီးစပ်ဆုံး)	4,200
လျှပ်စစ်		3P, 220V/380V/415V/440V, 50/60Hz
လျှပ်စစ်မီးလိုအပ်ချက်	ကီလိုဝပ်	0.95
ကွန်ထရိုး		1.အပူချိန်လွန်ကဲမှု ကာကွယ်မှုစနစ်
		2.ဖိအားလွန်ကဲမှု အချက်ပြစနစ်
		3.အော်တို သန့်ရှင်းခြင်း။ အော်တိုပြာချစနစ်
လိုအပ်သော အရံပစ္စည်း ကိရိယာများ	Air ကွန်ပရက်ဆာ စနစ်	1. ၁။ လေဖိအား လိုအပ်သည် 720 ℓ/hr
		2. ၂။ ပါဝါလိုအပ်မှု (အနီးစပ်ဆုံး) 10HP
		3. ၃။ လေအိုး 600 ℓ
	ဇီဝလောင်စာမီးဖို လေထုတ် ဘလိုဝါ	20HP

SUNCUE စပါးခွံမီးဖိုများ သည် သဘာဝပါတ်ဝန်းကျင် အတွက် ကိုက်ညီခြင်း၊အသုံးပြုသည့်စွမ်းအင်လျှော့ချနိုင်ခြင်း၊ CO_2 ဓါတ်ငွေ့ထုတ်လွှတ်မှုသက်သာခြင်းနှင့် ကမ္ဘာမြေလုံခြုံမှု စသည့် အားသာချက်များ ရရှိနိုင်ပြီး SUNCUE စက်များကို ရွေးချယ် ဝယ်ယူသည့် အတွက် စိမ်းလမ်းရေး အထောက်အကူပြု စီးပွားရေးလုပ်ငန်းစုများ ကို ကျေးဇူးတင်ပါသည်။

ထိုင်ဝမ်

ယူနီယံ ဆန်

ရှိုးလော် စိုက်ပျိုးရေးသမဝါယမ အသင်း

ဖန်းရုံ ဆန်စက်

ဟွာတောင် ဆန်စက်

တရုတ်

ရှန်ဟိုင်း မျိုးစေ့ ကုမ္ပဏီ

ကျဲ့ကျန်း ဖူရီချန် ဆန်စက်

ဟူးဘေ ယုံရှင်း ဆန်စက် ဆန်စက်

အန်းဟွေး လျန်ဟဲ ဆန်စက်

အာရှ၊ ဥရောပ၊ အမေရိက

ဂျပန်

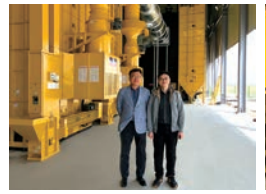
ကိုရီးယား

ဖိလစ်ပိုင်

ဖိလစ်ပိုင်

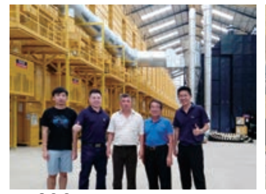
အင်ဒိုနီးရှား

အင်ဒိုနီးရှား

ကမ္ဘောဒီးယား

ကမ္ဘောဒီးယား

မြန်မာ

မြန်မာ

ပီရူး

ပီရူး

ဒိုမီနီကန် ရီပတ်ဘလစ်

ဒိုမီနီကန် ရီပတ်ဘလစ်

ဘူဂေးရီးယား

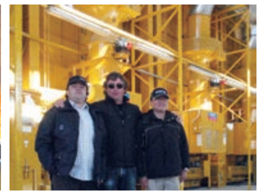
ဘူဂေးရီးယား

အိန္ဒိယ

ဗီယက်နမ်

ပါရာဂွေး

နီကာရာဂွာ

SUNCUE
SUNCUE COMPANY LTD.
No.396, Minsheng Rd., Wufeng Dist., Taichung City 41348, Taiwan, R.O.C.
+886-4-2339-7171 +886-4-2330-2939
www.suncue.com sales@suncue.com

ဆားဗစ် စင်တာ

DSB-210414-MM

SUNCUE ဇီဝလောင်စာသုံးမီးဖို စွမ်းအင်ချွေတာ ၊ သဘာဝပတ်ဝန်းကျင် မထိခိုက်၊ ကာဗွန် ထုတ်လုပ်မှု လျော့ချ ခြင်းဖြစ်ပါသည်။

မီးဖို စွမ်းအင်ချွေတာ

- ဥပမာ-ဆန်စက်၏ တစ်နှစ်ထုတ်လုပ်မှုမှာ တန်ချိန် ၁ သောင်း ရှိလျှင် ထိုပမာဏကို ဒီဇယ်ဖြင့်အခြောက်ခံပါက လီတာ ၂၀,၀၀၀ ခန့် ကုန်ကျမည်ဖြ စ်သောကြောင့် တစ်နှစ်စာအတွက် ဒီဇယ်ဆီဖိုး အမေရိကန်ဒေါ်လာ ၁၅၈,၆၇၆ ခန့် ကုန်ကျမည်ဖြစ်ပါသည်။ ထိုပမာဏကို စပါးခွံလောင်စာ ဝယ်ယူပြီးအခြောက်ခံပါက၊ ကုန်ကျစရိတ်မှာ ၄ ပုံ ၁ ပုံ သာကျသင့်မည်ဖြစ်ပါသည်။
- အကယ်၍ စပါးခွံများကို ဝယ်ယူခြင်းမဟုတ်ပဲ မိမိဆန်စက်ကြိတ်ခွဲရာမှ ရရှိလာသော စပါးခွံဖြင့် အသုံးပြုပါက လောင်စာအတွက်ကုန်ကျစရိတ် မရှိသလောက်ဖြစ်သွားပါမည်။

*ဒီဇယ်တန်ဖိုးမှာ ၂၀၁၉ခုနှစ် အောက်တိုဘာလ CPC ၏ ဈေးနှုန်းဖြစ်သော တစ်လီတာ ၀.၈ အမေရိကန်ဒေါ်လာပေါ်တွင် အခြေခံ၍တွက်ချက်ထားခြင်းဖြစ်ပါသည်။

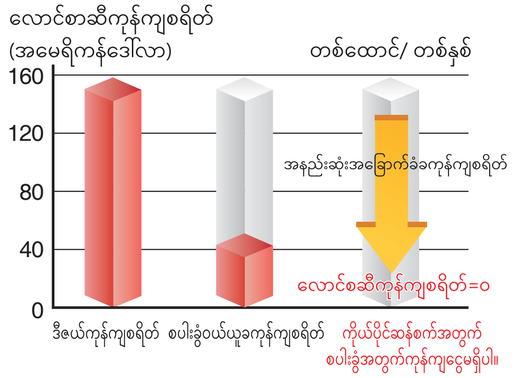

သဘာဝပတ်ဝန်းကျင် ထိခိုက်မှုမရှိခြင်းနှင့် ကာဗွန်ထုတ်လုပ်မှု လျော့နည်းခြင်း

- နှစ်စဉ် ကာဗွန်ဒိုင်အောက်ဆိုဒ် တန်ချိန် ၅၄၀ ခန့်လျော့ချနိုင်ပြီး၊ ထိုပမာဏမှာ ၂၇ ဟက်တာ ပမာဏ ရှိသော သစ်တောများမှ စစ်ထုတ်နိုင်သောပမာဏနှင့် ညီမျှပါသည်။

ထိုင်ဝမ်၊ အမေရိကန်၊ ဂျပန်၊ ကိုရီးယား၊ တရုတ်၊ အရှေ့တောင်အာရှစသည်တို့တွင် အထူးသီးသန့်မူပိုင်ခွင့် မှတ်ပုံတင်ထားပါသည်။

စပါးခွံမီးဖို အခြောက်ခံစက် စက်ရုံ

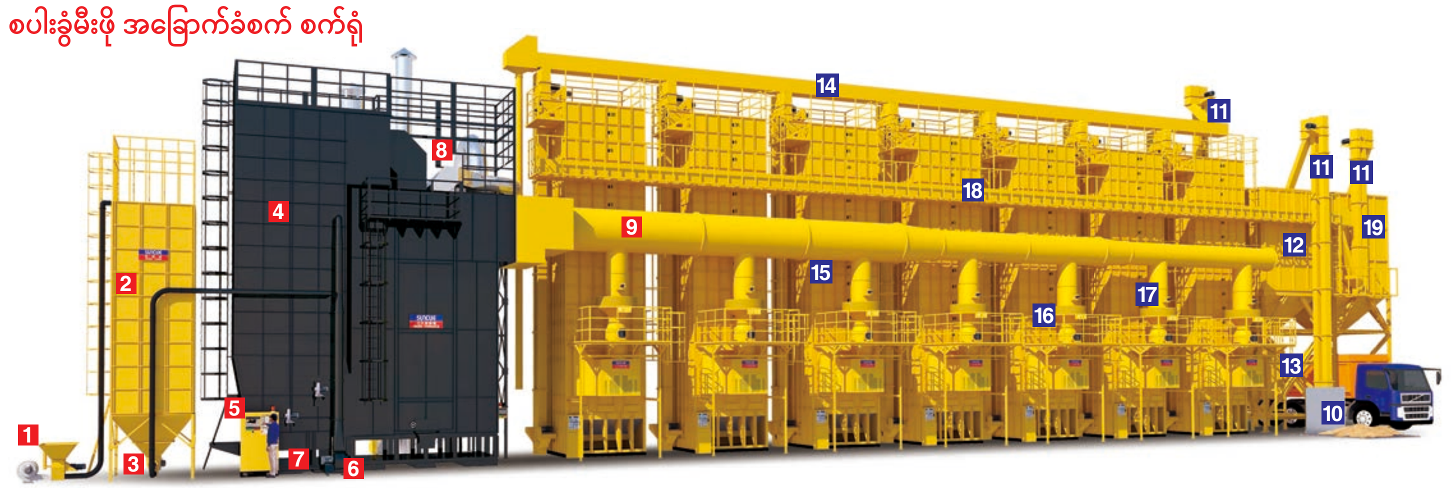

1. စပါးခွံကန် ဇလား
2. စပါးခွံကန်
3. စပါးခွံ ဇလား
4. SB-200 စပါးခွံမီးဖို
5. အဓိက ကွန်ထရိုး ခလုပ်ခုံ
6. အရံလေမှုတ် (Auxiliary Air) ဘလိုဝါ
7. အော်တိုပြာချစနစ်
8. ဆိုင်ကလုန်
9. လေပူပိုက်
10. မြေအောက် စပါးထည့်ကန်
11. ခပ်ခွက်တိုင်
12. စပါးအစိုကန် ဇလား
13. သန့်စင်စက်
14. အဝင် ချိန်းကွန်ဗေယာ
15. ၃၂ တန် စပါးအခြောက်ခံစက် (စပါးခွံလောင်စာသုံး)
16. အသေးစိပ်လေချိန် ကိရိယာ
17. လေပူအပိတ်အဖွင့်
18. အထွက် ချိန်းကွန်ဗေယာ
19. စပါးအခြောက်ထည့် ဇလား

လွယ်ကူစွာ မောင်းနှင်အသုံးပြုနိုင်- လူတစ်ဦးတည်းဖြင့် တစ်ရက်လျှင် တန်ချိန် ထောင်နှင့်ချီပြီး ပြီးစီးနိုင်

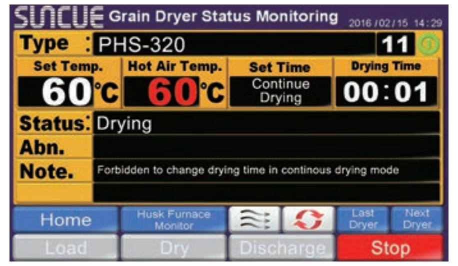

- အခြောက်ခံစက်များ အရေအတွက်များစွာချိတ်ဆက်နိုင်။ အခြောက်ခံစက်တစ်ခုခြင်းစီအလိုက် မတူညီသော အပူချိန်သတ်မှတ်နိုင်။ အခြောက်ခံစက်တစ်ခုခြင်းစီအလိုက် သတ်မှတ်ထားသောအပူချိန်ကို တည်ငြိမ်စွာ ထိန်းညှိပေးနိုင်။

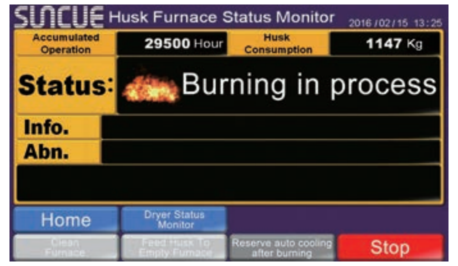

- ရိုးရှင်းလွယ်သူသောလုပ်မျက်နှာပြင်အခြောက်ခံစက်များစွာ၏ အပူချိန်များကို တစ်ချိန်တည်းတွင် တသမတ်တည်း တည်ငြိမ်စွာထိန်းချုပ်နိုင်။ အမှားအယွင်းမရှိရှုပ်ထွေးမှုမရှိအောင် ဒီဇိုင်းပြုလုပ်ထားသောကြောင့် မည်သူမဆို လွယ်ကူစွာ မောင်းနှင်နိုင်သည်။

တည်ငြိမ်သော လေပူပေး စနစ်

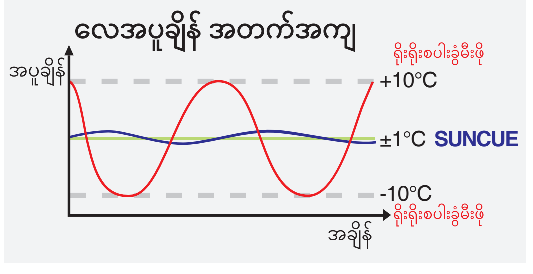

- လေအပူချိန်ကိုတိကျစွာပေးနိုင်အောင်လုပ်ဆောင်ထား ကွာဟချက် ၁ ဒီဂရီ စင်တီဂရိတ်ခန့်သာရှိ နိုင်သည်။

SUNCUE ၏ တမူထူးခြားသော မူပိုင်ခွင့်ရရှိပြီး လောင်ကျွမ်းခြင်းနည်းပညာ

အမြင့်ဆုံးအပူချိန်ရရှိရန်အတွက် စပါးခွံလိုအပ်မှုနည်းပါး

လယ် ၁ ဟက်တာ (၂.၄၇ ဧက) မှရရှိသောကြိတ်ခွဲရရှိသောစပါးခွံဖြင့်
လယ် ၃ ဟက်တာ (၇.၄၁ ဧက) မှထွက်ရှိသော စပါးအစိုကိုအခြောက်ခံနိုင်။
စပါးတစ်တန်ကိုကြိတ်ခွဲရရှိသောစပါးခွံဖြင့် စပါး သုံးတန်ကို ပြန်လည်အခြောက်ခံနိုင်။

ဂေဟစနစ်တွင်ပြန်လည်အသုံးချခြင်း နှင့် ကမ္ဘာမြေကြီးအား အစဉ်အမြဲစောင့်ရှောက်

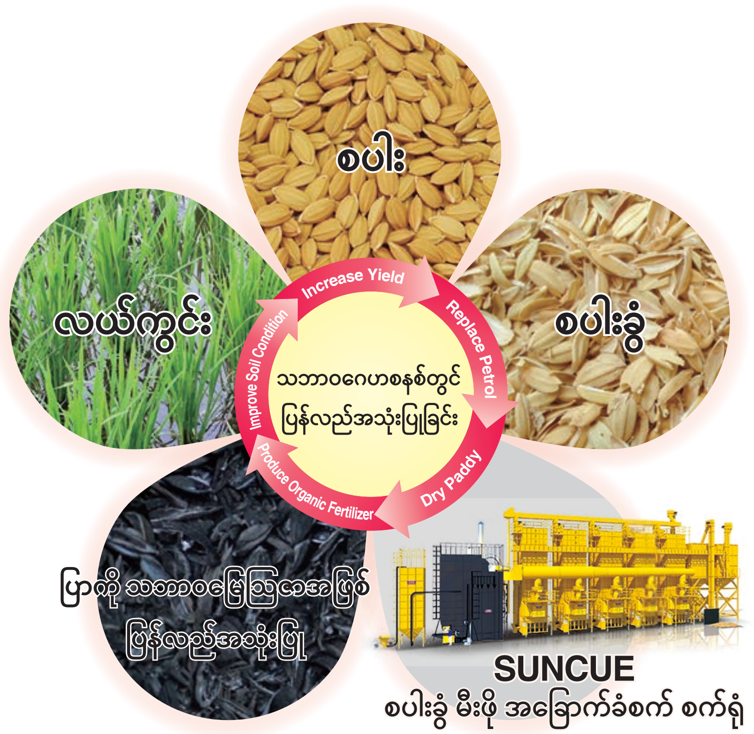

အရည်အသွေးကောင်း အထုတ်ငယ် ဆန်ထုတ်လေးများကို စရိတ်စကသက်သာစွာဖြင့် ထုတ်လုပ်နိုင်မည့် တစ်ခုတည်းသောရွေးချယ်စရာ

အခြောက်ခံစရိတ် နည်းပါး	အခြောက်ခံစရိတ်ကို သိသာစွာလျော့ချ၊ ဆီဈေးတက်ခြင်းကို ဂရုစိုက်ရန်မလို။
လွယ်ကူစွာ စီမံခန့်ခွဲနိုင်	မီးဖိုကိုအော်တို ကွန်ပြူတာ ထိန်းချုပ်မှုစနစ်၊ အမှားခံစနစ်၊ လွယ်ကူစွာမောင်းနှင်နိုင်။
အကောင်းဆုံး ဆန်အရည်အသွေး	တည်ငြိမ်သောအပူချိန်ဖြင့် အခြောက်ခံနိုင်သောကြောင့် အရည်အသွေး အကောင်းဆုံးဆန်၊ မျိုးစပါးနှင့် ဂျုံမျိုးစေ့များကို ထုတ်လုပ်ရရှိနိုင်။
သီးနှံကိုအမြင့်ဆုံး ရောင်းဈေးရရှိနိုင်	သန့်စင်သော လေပူဖြင့် သွယ်ဝိုက်အပူပေးစနစ်ကို အသုံးပြုထားသောကြောင့် သန့်ရှင်းလတ်ဆတ်ပြီး စိတ်ချရသော အရည်အသွေးမြင့် ဆန်ထုတ်ငယ်များကို ထုတ်လုပ်နိုင်သောကြောင့် ရောင်းချရာတွင် ဈေးကောင်းရရှိ။

အတိုင်းအတာ

တိုင်းတာမှု ယူနစ် - မီလီမီတာ

SB-40

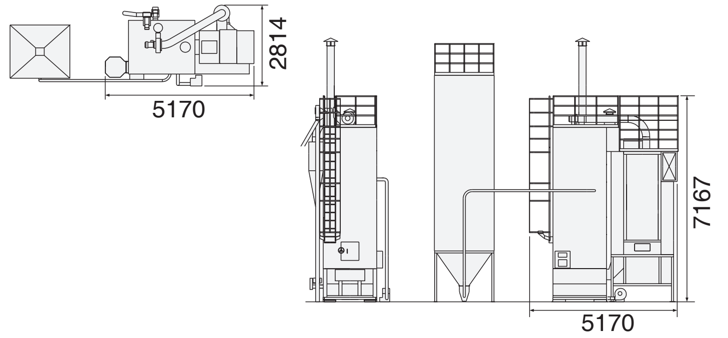

SB-80

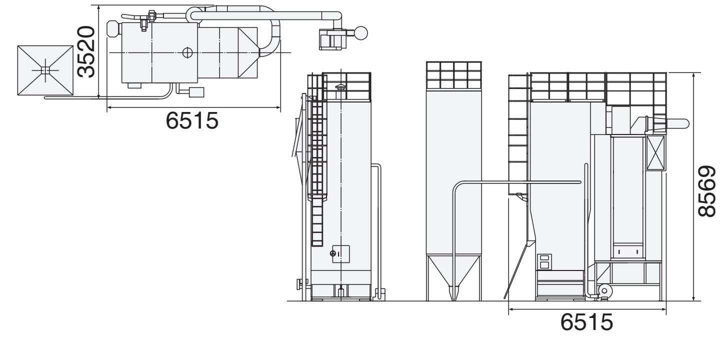

SB-130

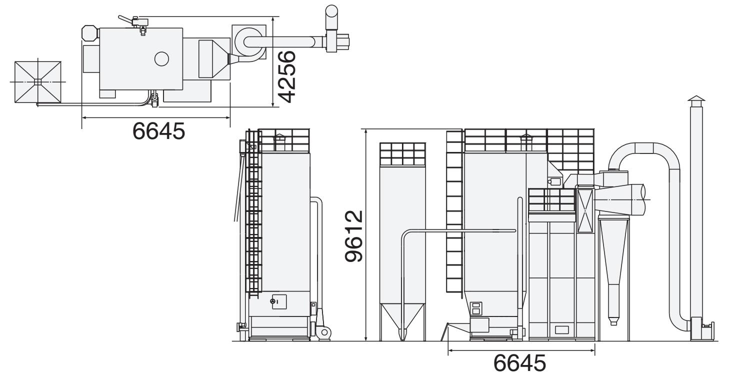

SB-200

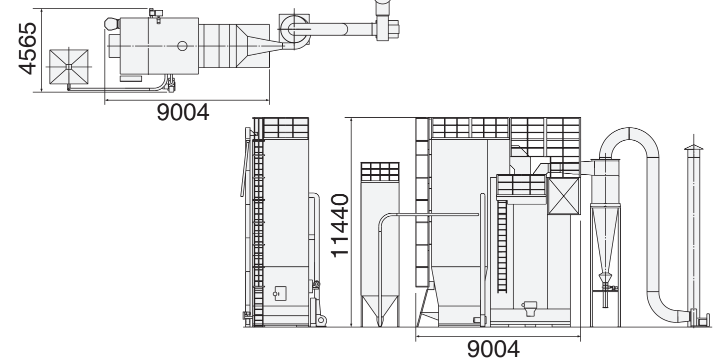

BF-130 Bag Filter (အိတ်စစ်) အချက်အလက်များ

အလုံးစုံ အော်တိုစနစ်	အလိုအလျောက် ပြာသန့်စင်ခြင်း နည်းပညာနှင့် အမှားယွင်းနည်းသော ဒီဇိုင်း။
မြင့်မားသောထိရောက်မှု	ဖုန်မှုန့်နှင့် အမှိုက်အစများကို ထိရောက်စွာ စုပ်ယူနိုင်သောကြောင့် အိတ်ဇောပိုက်များကို သန့်ရှင်းစေပြီး၊ ပတ်ဝန်းကျင် ညစ်ညမ်းမှု နည်းပါးစေသည်။
စွမ်းဆောင်ရည်မြင့်မား	SUNCUE ဇီဝလောင်စာမီးဖိုများအတွက် အထူး ဒီဇိုင်းထွင် ပြုလုပ်ထားသောကြောင့် စွမ်းဆောင်ရည်မြင့်မားနိုင်သည်။

လုပ်ငန်းစဉ်

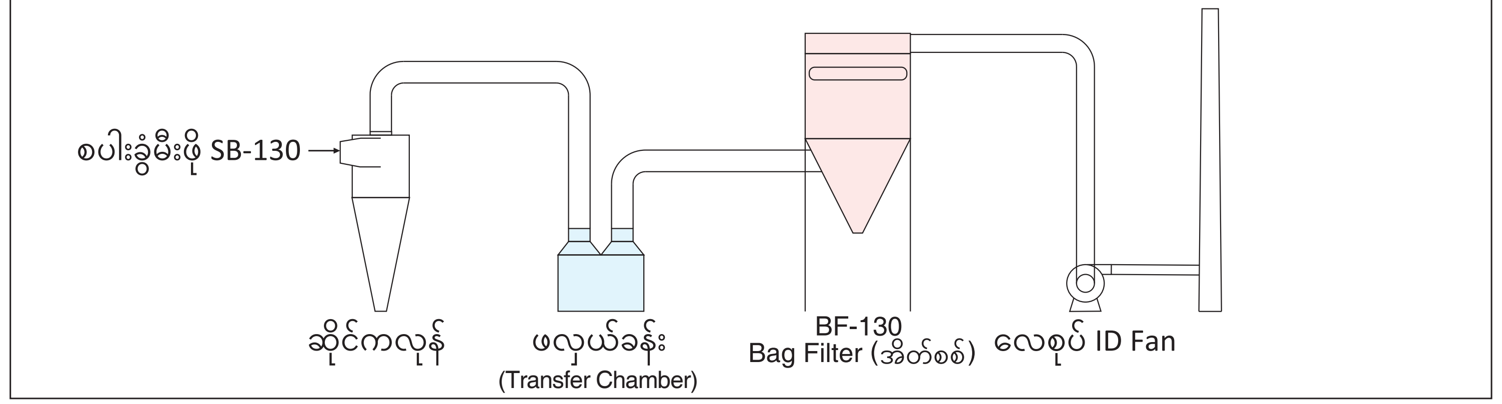

အတိုင်းအတာ

တိုင်းတာမှု ယူနစ် - မီလီမီတာ

BF-130

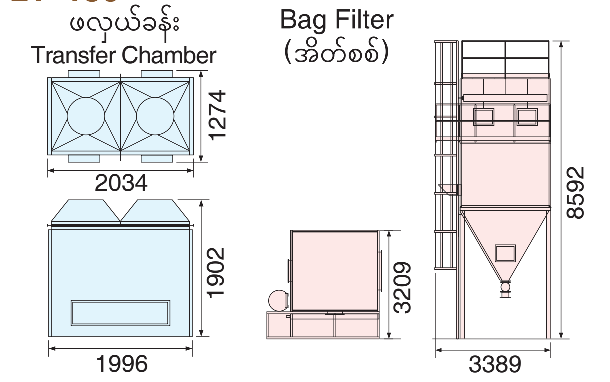

SB-130+BF-130
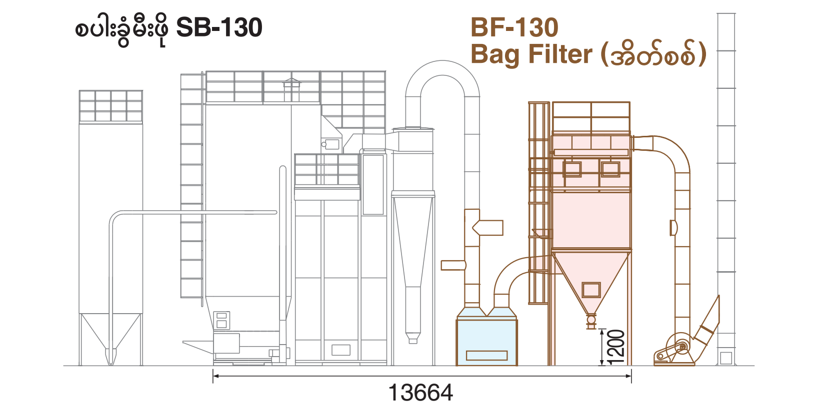
တိုင်းတာမှု ယူနစ် - မီလီမီတာ